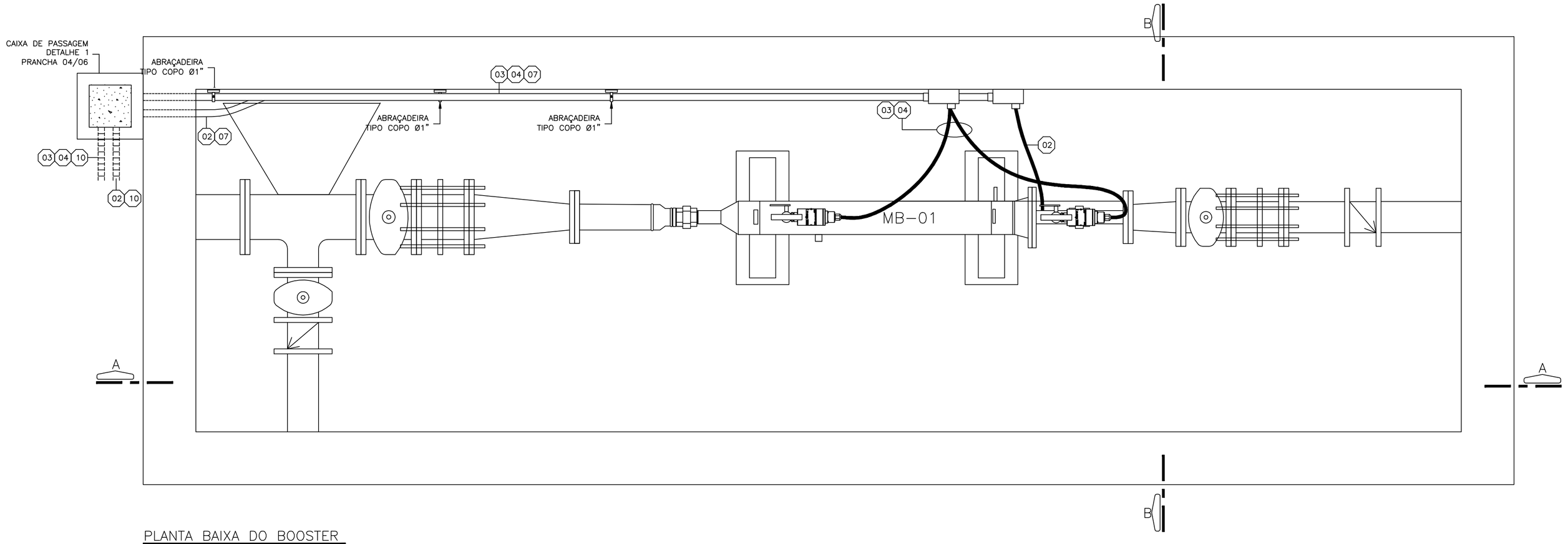

PLANTA BAIXA DO BOOSTER

ESCALA: 1/10

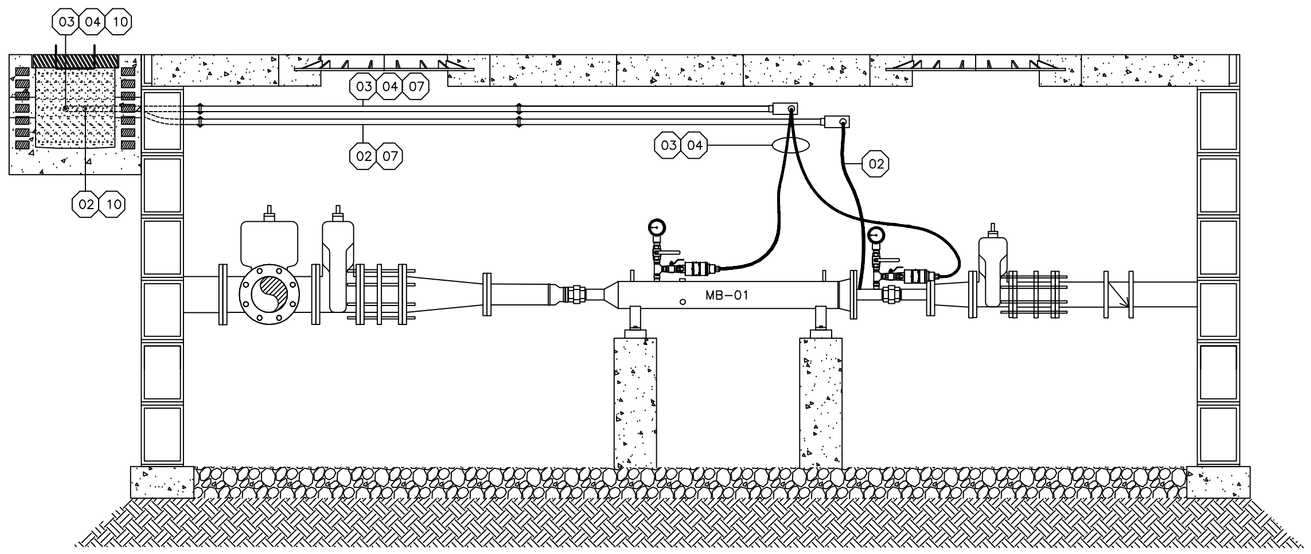

CORTE AA

ESCALA: 1/20

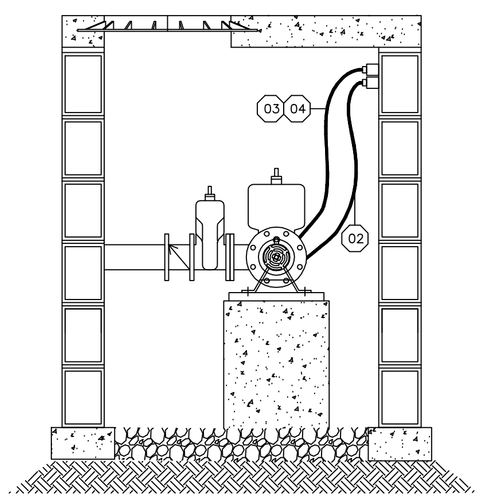

CORTE BB

ESCALA: 1/20

PLAQUETA DE ADVERTÊNCIA

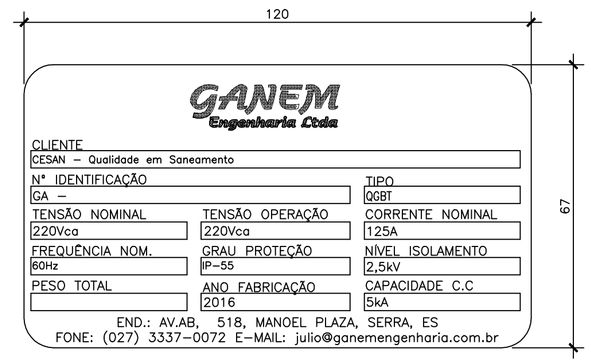

PLAQUETA DE IDENTIFICAÇÃO DO PAINEL

NOTA DAS PLACAS:

PLACAS EM CHAPA DE ALUMÍNIO, COM FIXAÇÃO POR ADESIVO.

DETALHE 1: PLAQUETAS

SEM ESCALA

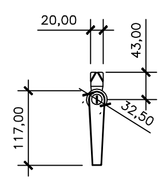

VISTA FRONTAL

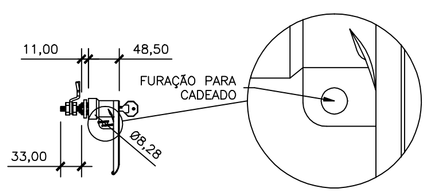

VISTA LATERAL

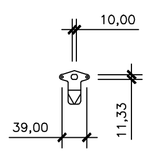

LINGUETA 3 PONTOS

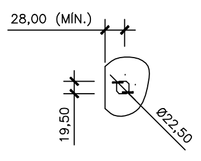

FURAÇÃO NA PORTA

DETALHE 2: FECHO DO PAINEL

SEM ESCALA

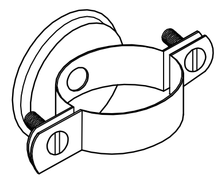

DETALHE 3: ABRAÇADEIRA TIPO COPO

SEM ESCALA

DESCRIÇÃO DOS CIRCUITOS DE FORÇA E INSTRUMENTAÇÃO	
1	ALIMENTADOR QUADRO DE AUTOMAÇÃO (QA) – F-F-F-N CABO DE COBRE 3#16mm² + N#16mm² – EPR-0,6/1KV 90°C,
2	ALIMENTADOR MB – F-F-F-T CABO DE COBRE 3#2,5mm² + 1PE#2,5mm² – EPR-0,6/1KV 90°C,
3	CABO BLINDADO DE SINAL 1x(3#1,5mm²) – TRANSMISSOR DE PRESSÃO – PIT-01
4	CABO BLINDADO DE SINAL 1x(3#1,5mm²) – TRANSMISSOR DE PRESSÃO – PIT-02
5	CABO DA ANTENA DE TELEMETRIA/TELECOMANDO
6	ELETRODUTO PVC RÍGIDO Ø3/4"
7	ELETRODUTO PVC RÍGIDO Ø1"
8	ELETRODUTO PVC RÍGIDO Ø1.1/2"
9	ELETRODUTO FLEXÍVEL CORRUGADO EM PEAD Ø3/4"
10	ELETRODUTO FLEXÍVEL CORRUGADO EM PEAD Ø1"
11	ELETRODUTO FLEXÍVEL CORRUGADO EM PEAD Ø1.1/2"

ESTE DESENHO É PROPRIEDADE DA COMPANHIA ESPIRITO SANTENSE DE SANEAMENTO – CESAN E NÃO PODE SER COPIADO SEM SUA AUTORIZAÇÃO.

NÚMEROS	TÍTULOS
PRINCIPAIS DESENHOS DE REFERÊNCIA	

Nº	LOCAL	DISCRIMINAÇÃO	DES.	DIV.	GER.	DATA
0.A	GANEM	EMISSÃO INICIAL	MARCELO			SET/16

REVISÃO

CANCELA E SUBSTITUI O DESENHO NÚMERO:

CANCELADO E SUBSTITUÍDO PELO DESENHO NÚMERO:

CENTRO DE DOCUMENTAÇÃO

RECEBIDO: / /

Nº DOC.: ASS.:

APROVAÇÃO CESAN:

ASS.: MATR.:

UNID.: DATA: / /

ESTA APROVAÇÃO NÃO ISENTA A CONTRATADA DE SUAS RESPONSABILIDADES LEGAIS.

EMITENTE: GANEM Engenharia Ltda

PROJETADO:	COORDENADOR:
FRANCO QUELUCCI VALE	JULIO CESAR ALI GANEM
CREA: 026220/D REGIÃO: ES	CREA: 24918/D REGIÃO: MG
DESENHO: MARCELO	Nº DES. PROJETISTA:
DATA: SET/16	

RESPONSÁVEL TÉCNICO: FRANCO QUELUCCI VALE

CREA: 026220/D REGIÃO: ES ART Nº: DATA:

EMISSÃO CESAN	DATAS
PROJETADO:	
CREA:	
DESENHADO:	
VERIFICADO: E-DPO WELINGTON LIMA	
DIVISÃO: E-DPO FLORENCE VASCONCELOS BRAGA SILVA	
GERÊNCIA: E-GPP NESTOR ALCIDES GORZA JÚNIOR	

CESAN

MUNICÍPIO: FUNDÃO | DISTRITO: TIMBUÍ | BAIRRO: DIVERSOS

NOME DO EMPREENDIMENTO: SISTEMA DE ABASTECIMENTO DE ÁGUA DO INTERIOR

TÍTULO: ANÁLISE OPERACIONAL DO SISTEMA DE TIMBUÍ
BOOSTER CIDADE NOVA DA SERRA – PROJETO ELÉTRICO
CENÁRIO 1 (EMERGENCIAL)
PLANTA BAIXA DO BOOSTER, CORTES E DETALHES

ESCALA:	FOLHA:	Nº CESAN	REV:
INDICADA	05/06	C-034-000-60-6-XX-0005	0.A